ԿՏՐՎԱԾՔ 1-1, Մ 1:100

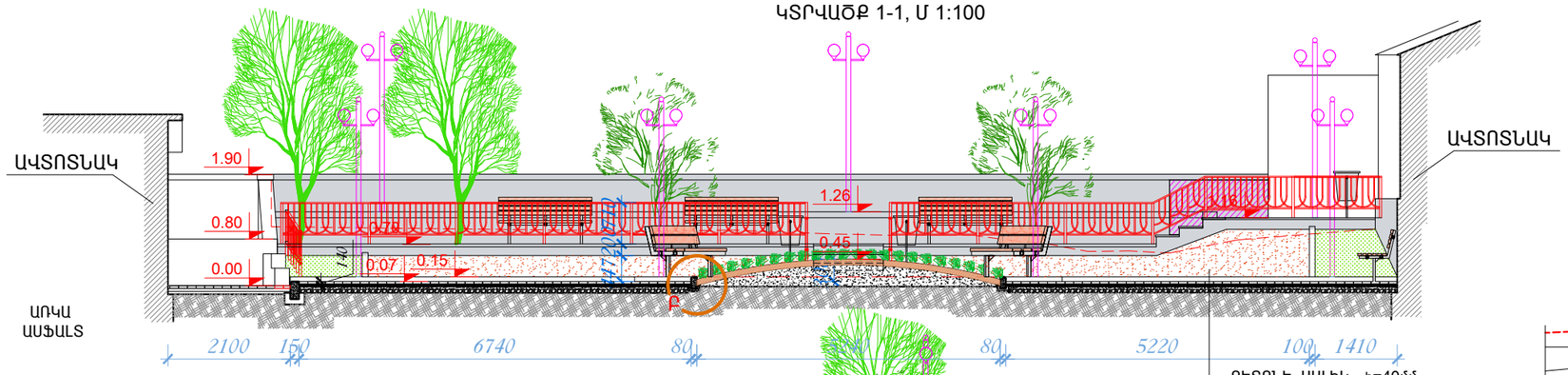

ԿՏՐՎԱԾՔ 2-2, Մ 1:100

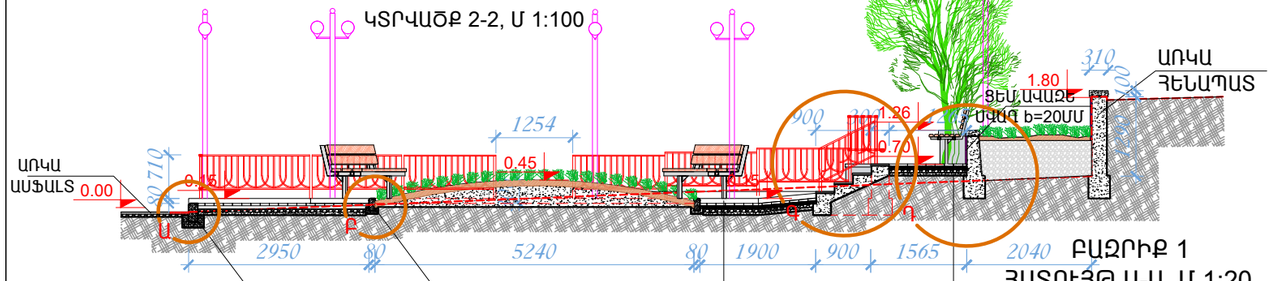

ՀԱՆԳՈՒՅՑ Գ
Մ 1:20

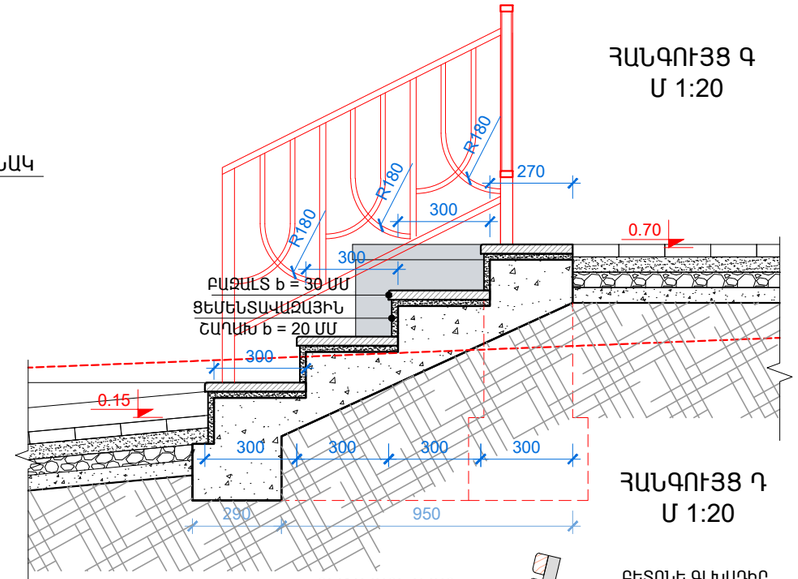

ՀԱՆԳՈՒՅՑ Դ
Մ 1:20

ԲԱԶՐԻՔ 1, Մ 1:20

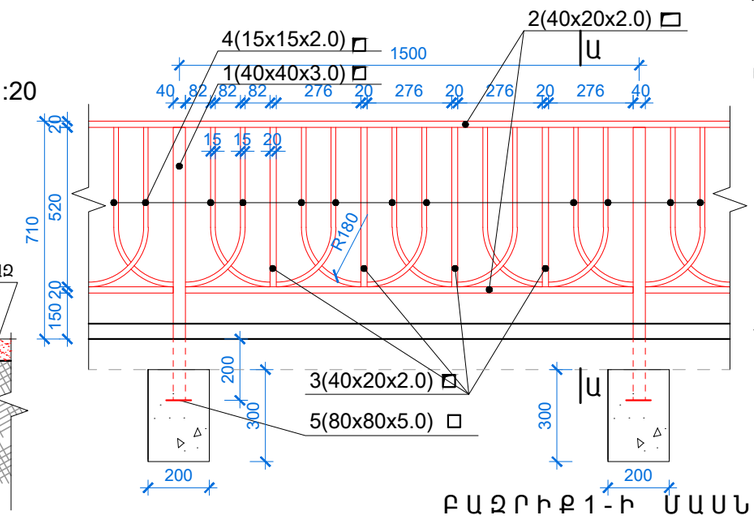

ԲԱԶՐԻՔ 1
ՀԱՏՈՒՅԹ Ա-Ա, Մ 1:20

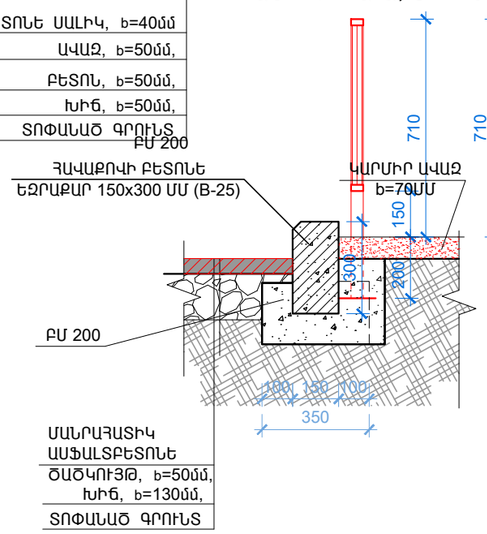

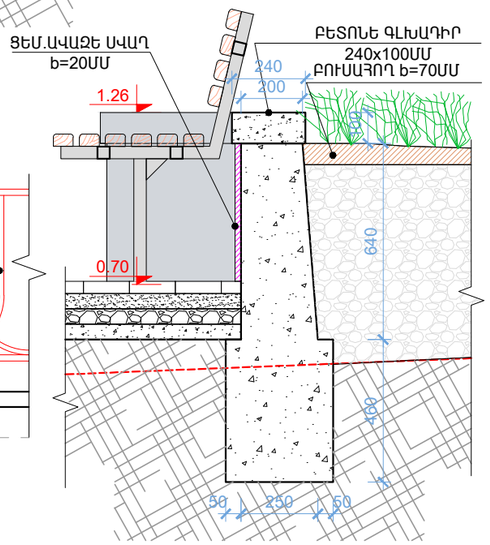

ՀԱՆԳՈՒՅՑ Ա
Մ 1:20

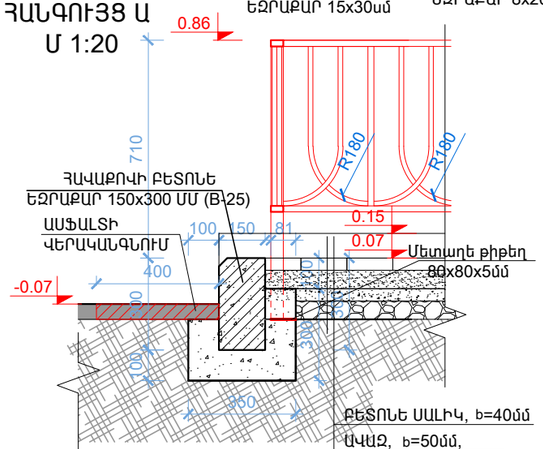

ՀԱՆԳՈՒՅՑ Բ
Մ 1:20

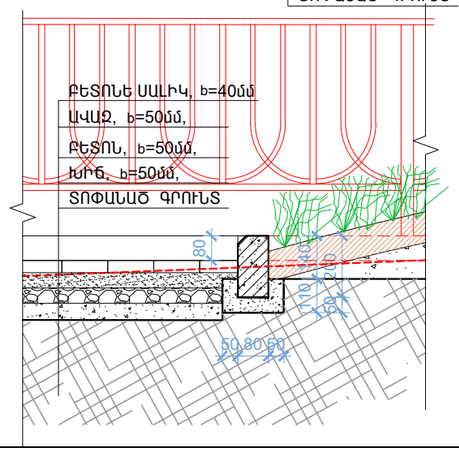

ԲԱԶՐԻՔ 1-Ի ՄԱՍՆԱԳԻՐ

NN	ՆՇԱՆԱԿՈՒՄ	ԱՆՎԱՆՈՒՄ	ՔԱՆԱԿ	ՁԱՆԳՎԱԾ ԿԳ	ԾԱՆՈԹՈՒ-ԹՅՈՒՆ
1	ГОСТ 12336 - 78	40x40x3.0 L=890	39	3.0	117.00 կգ
2	ГОСТ 12336 - 78	40x20x2.0 L=50000	2	85.05	170.10 կգ
3	ГОСТ 12336 - 78	40x20x2.0 L=520	136	0.9	122.40 կգ
4	ГОСТ 12336 - 78	15x15x1.5 L=630	340	0.4	136.00 կգ
5	ГОСТ 103 - 76 *	80x80x5.0	39	0.26	10.15 կգ
6	Բետոն B-15	200x100x300(h)	39	0.006 մ^3	0.23 մ^3

555.65 կգ

ՊԱՏՎԵՐ N ԵՔ - ՊԸԱՇՁԲ - 14/48-1			«ԿԱՊՇԻՆԱԿԱՆԻՑ» ԻՊԸ	2014	
ՆԳԾ	Կ.ԿԱՐԱՊԵՏՅԱՆ		ԵՐԵՎԱՆ ՔԱՂԱՔ ՄԱՐԱԼ ԱՎԱԳՅԱՆ ՇՐՋԱՆ ԴԱՀԼԻԶԵԱՆ 30 ՇԵՆՔ ՀԱՍՑԵՈՒ ՏԱՐԱԾՔՈՒՄ ԽՈՒՍԱՓՈՒՄՈՎ ԿԱՄՈՒՐՋՄԱՆ ԴԱՀԼԻԶԵԱՆ ԴԱՀԼԻԶԵԱՆ ՕԴԱՓԱՅԹԵՐԻ ԿԱՌՈՒՑՄԱՆ ԵՎ ՓՈՐՁԱՐԿՄԱՆ ԵՂԱՆԱԿԱՎՈՐՄԱՆ ՏԱՐԱԾՔԱՅԻՆ ԼԻՑԵՆԶԱՎՈՐ	ԳՀ	
ՆԱԽ. ՀԵՂԻՆԱԿ	Կ.ԿԱՐԱՊԵՏՅԱՆ				
ՆԱԽԱԳԾԵՑ	Ա.ԿԱՐԱՊԵՏՅԱՆ		ԿՏՐՎԱԾՔՆԵՐ 1-1, 2-2, Մ 1:100	Փուլ / Թերթ / Թերթեր	
				Ա. Ն. / 6 / 7	